Modell 3370

Dusch- und Badetrolley

Baden, Pflegen, Untersuchen, Transportieren mit Komfort

- Nahtlose, in sich elektrisch höhenverstellbare Dusch- und Badewanne aus weichgepolstertem, thermisch isoliertem Vinyl
- Elektrische Höhenverstellung
- Variable Wannentiefe, elektrisch verstellbar
- 120 Liter Füllmenge, zum Baden geeignet
- Problemlos versorgen, wickeln, behandeln, umlagern und abtrocknen durch Niveauregulierung der Liegefläche.
- Einsatzbereiche überall dort wo Menschen schonungsvoll gepflegt, transportiert und untersucht werden müssen
- Option: Entfernbare Handgriffe in Edelstahl

Dusch- und Badetrolley

Abmessungen und Angaben

Maximales sicheres Ladegewicht ..... 200 kg
(samt Patient, Zubehör und Wasser)
Wagengewicht: ..... 100 kg

Wagenabmessungen:
Gesamtlänge des Wagens ..... 2165 mm
Gesamtbreite des Wagens ..... 775 mm
Länge der Wannenliegefläche ..... 1825 mm
Breite der Wannenliegefläche ..... 480 mm
Radstand ..... 1165 mm
Radspur ..... 690 mm

Einstellbereich:
Maximale Gesamthöhe ..... 1184 mm
Maximale Wagenhöhe ..... 1109 mm
Minimale Gesamthöhe ..... 629 mm
Minimale Wagenhöhe ..... 554 mm
Maximale Patientenliegeflächenhöhe ..... 929 mm
Maximale Badewannentiefe ..... 210 mm

Elektrische Daten:
Wiederaufladbarer Akku ..... 24 V - 2,9Ah
Ladegerät ..... 230/240 V Wechselstrom
Akkuladezeit ..... 6 Stunden (max.)
Anzahl der Arbeitszyklen bei Volllast 30

Zeit die Patientenliegefläche anzuheben
oder herabzulassen ..... 30 Sek.
Zeit die Badewannenseitenwände anzuheben
oder herabzulassen ..... 30 Sek.

Zubehör:
Reserveakku
Option:
Handgriffe in Edelstahl

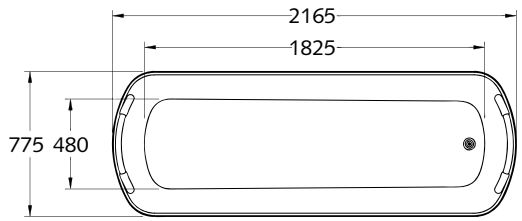

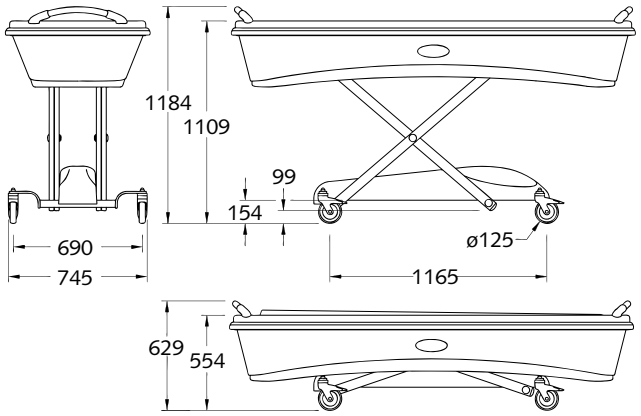

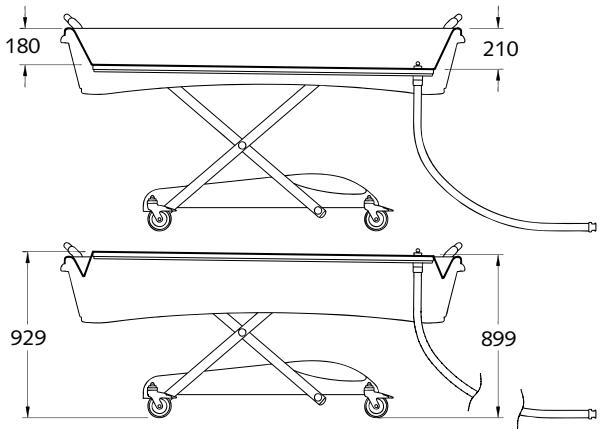

Für weiterführende Informationen
wenden Sie sich bitte an

© 047-09-2015 • Handi-Move • v2.1

Handi-Move nv
Ten Beukenboom 13, B-9400 Ninove • Tel. +32 54 31 97 10 • Fax +32 54 32 58 27
info@handimove.com • www.handimove.com