Model 3473-3478

Tilstoeltje bad - zwembad

Comfortabel in het water

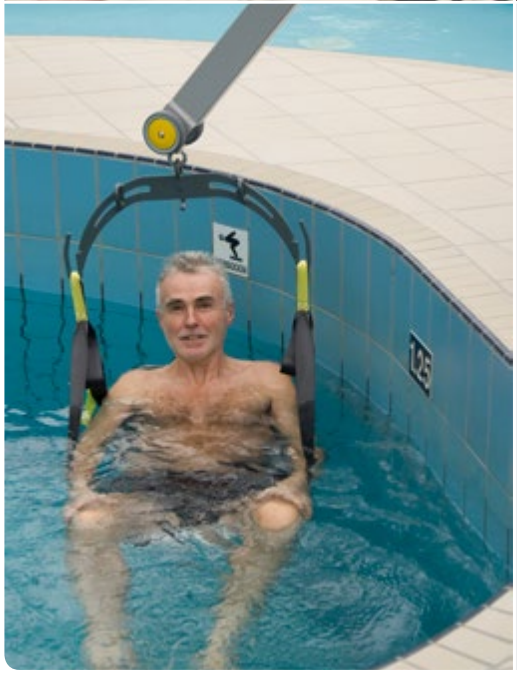

- voldoende uitsparingen voor de afvoer van het water
- neemt de vorm aan van het bad
- verstevigde zitting en rugleuning
- verstelbare lussenlengte

Til- & verzorgingssystemen voor mensen met een mobiele beperking

www.handimove.be

Badstoeltje

Afmetingen en gegevens

A ..... 380 mm
B ..... 580 mm
C ..... 650 mm
D ..... 380 mm
E ..... 1010 mm
F ..... 600 mm
G ..... 410 mm
H ..... 600 mm

Materiaal: PVC, polyester, plastic
Maximale belasting: 225 kg

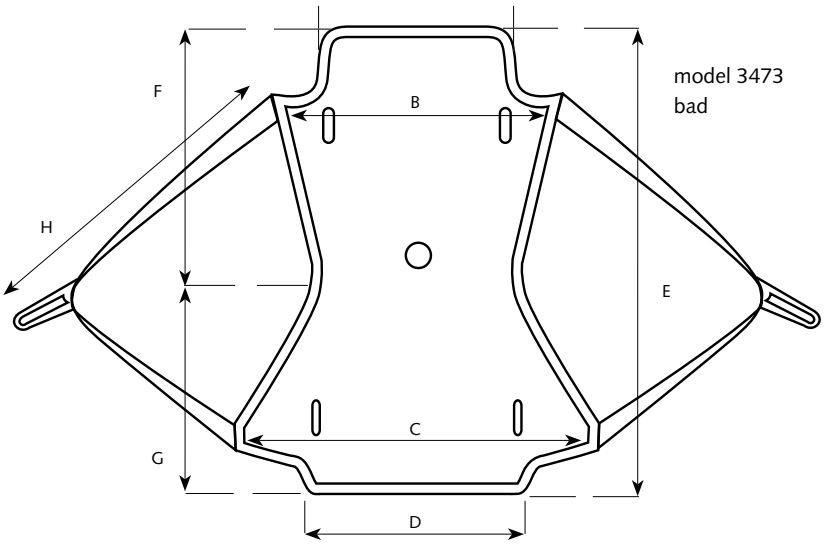

model 3473
bad

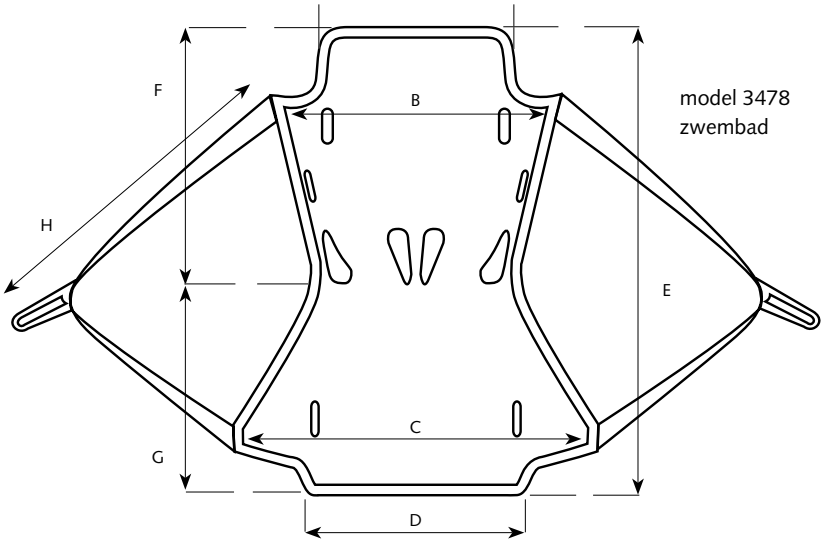

model 3478
zwembad

Voor een vrijblijvende demonstratie
of verdere inlichtingen

© 13-11-2015 • Handi-Move • v1.2

Handi-Move nv
Ten Beukenboom 13, B-9400 Ninove • Tel. 054 31 97 10 • Fax 054 32 58 27
info@handimove.be • www.handimove.be